ONA

Mobilier baie cu două sertare și lavoar cu orificiu central pentru baterie, cu polițe stânga-dreapta, 100 cm

DIMENSIUNI

Lungime	1000 mm
Lățime	460 mm
Înălțime	645 mm

CULORI ŞI FINISAJE

510 Sand Grey

PREȚ (FĂRĂ TVA)

4.379,00 LEI

SCHIȚE TEHNICE

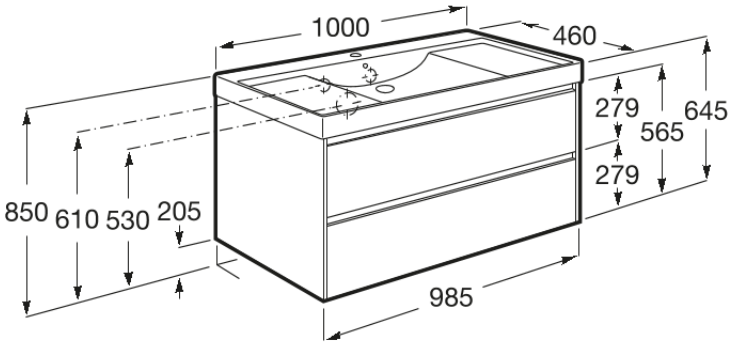

CARACTERISTICI

Basin Position: Central

BasinShapeUnik: Square

Bazin / Configurație ventil de scurgere: 1 Ventil de scurgere în mijloc

Bazin / Poziție raft: Pe ambele părți laterale

Dimensiuni / Lavoar şi unitate de bază / Lungime (mm): 1000

Dimensiuni / Lavoar şi unitate de bază / Lățime (mm): 460

Dimensiuni / Lavoar şi unitate de bază / Înălțime (mm): 645

Instalare baterie: Pe vas

Lavoar / Raft încorporat

Material / Lavoar: Fineceramic®

Material / Unitate de bază: MDF

Tip instalare: Suspendat

Unitate de bază / Combinație între uşile şi sertarele unității de bază: 2 Sertare

Unitate de bază / Separatoare interne

Unitate de bază / Sistem de deschidere şi de închidere: Sertare cu închidere amortizată

Unitate de bază / Structură: Sertare

© Copyright 2026, Roca Sanitario, S.A. - All rights reserved | 05-09-2026 | https://www.roca.ro/produse/mobilier-baie-doua-sertare-si-lavoar-orificiu-central-baterie-polite-stanga-dreapta-100cm-851693...?sku=A851693510

PRODUSE CUMPĂRATE FRECVENT ÎMPREUNĂ

Mobilier baie coloană cu două uși reversibile

857635...

Mobilier baie coloană cu raft și două uși reversibile

857636...

Dulap baie suspendat cu ușă reversibilă

857637...

Baterie lavoar cu aerator, ventil click-clack și racorduri flexibile; tehnologie Cold Start

5A3A9E..0

Baterie lavoar cu înălțime medie, aerator, ventil click-clack și racorduri flexibile; tehnologie Cold Start

5A3C9E..0

Baterie lavoar cu manetă laterală, aerator, ventil click-clack și racorduri flexibile, Cold Start

5A4A9E..0

© Copyright 2026, Roca Sanitario, S.A. - All rights reserved | 05-09-2026 | https://www.roca.ro/produse/mobilier-baie-doua-sertare-si-lavoar-orificiu-central-baterie-polite-stanga-dreapta-100cm-851693...?sku=A851693510

Ona

Simplă ca natura. Ona aduce un omagiu diverselor forme ale naturii din Marea Mediterană. Este funcțională fără a părea niciodată rece, cu o estetică clară care urmărește căldura inerentă a mediului natural, concepută pentru cei care se bucură de puterea peisajelor liniștite.

MANUALE ȘI INFORMAȚII TEHNICE

Manual de utilizare

© Copyright 2026, Roca Sanitario, S.A. - All rights reserved | 05-09-2026 | https://www.roca.ro/produse/mobilier-baie-doua-sertare-si-lavoar-orificiu-central-baterie-polite-stanga-dreapta-100cm-851693...?sku=A851693510