AQUAFY

# Baterie bucătărie cu funcție suplimentară pentru filtrarea apei(2 căi), pipă pivotantă, Cold Start; include filtru(5 faze de filtrare)

DIMENSIUNI

| | |
|---|---|
| Lungime | 8,66 inch |
| Înălțime | 15,94 inch |

CULORI ŞI FINISAJE

SM Stainless Steel Finish

PREȚ (FĂRĂ TVA)

2.033,00 LEI

SCHIȚE TEHNICE

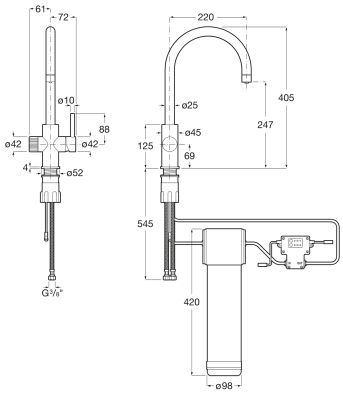


CARACTERISTICI

Debit (l/min - 3 bar): 8

Energy Consumption kWh: 698,47

Faucet type: Cu dublă comandă

Filtration capacity (l): 1200

Flow rate - Filtered functional water (l/min): 2

Led signal water filter activation

Led signal water filter replacement alert

Locație de aplicare: Chiuvetă de bucătărie

Mounting type: Montat pe margine

Number of filter stages: 5

Pipă fixă

Pipă rotativă

Plug Type: EU

Poziție centrală apă rece

Water filter consumable included

© Copyright 2026, Roca Sanitario, S.A. - All rights reserved | 16-10-2026 | https://www.roca.ro/produse/baterie-bucatarie-functie-suplimentara-filtrarea-apei-2cai-pipa-pivotanta-cold-start-include-filtru-5faze-filtrare-5A8B3G..0?sku=A5A8B3GSM0

PRODUSE CUMPĂRATE FRECVENT ÎMPREUNĂ

Filtru(5 faze) pentru bateriile de bucătărie cu funcție de filtrare a apei,

5A803G..0

# Aquafy

Colecție de baterii de bucătărie cu sistem de filtrare în 5 etape, care oferă o soluție sigură, practică și sustenabilă pentru o apă potabilă cu un gust mai bun. Cu finisaje elegante, care se potrivesc unei game variate de preferințe estetice și funcționale, instalare ușoară și indicator LED care semnalizează momentul optim pentru înlocuirea filtrului.

MANUALE ŞI INFORMAŢII TEHNICE

Manual de instalare

© Copyright 2026, Roca Sanitario, S.A. - All rights reserved | 16-10-2026 | https://www.roca.ro/produse/baterie-bucatarie-functie-suplimentara-filtrarea-apei-2cai-pipa-pivotanta-cold-start-include-filtru-5faze-filtrare-5A8B3G..0?sku=A5A8B3GSM0